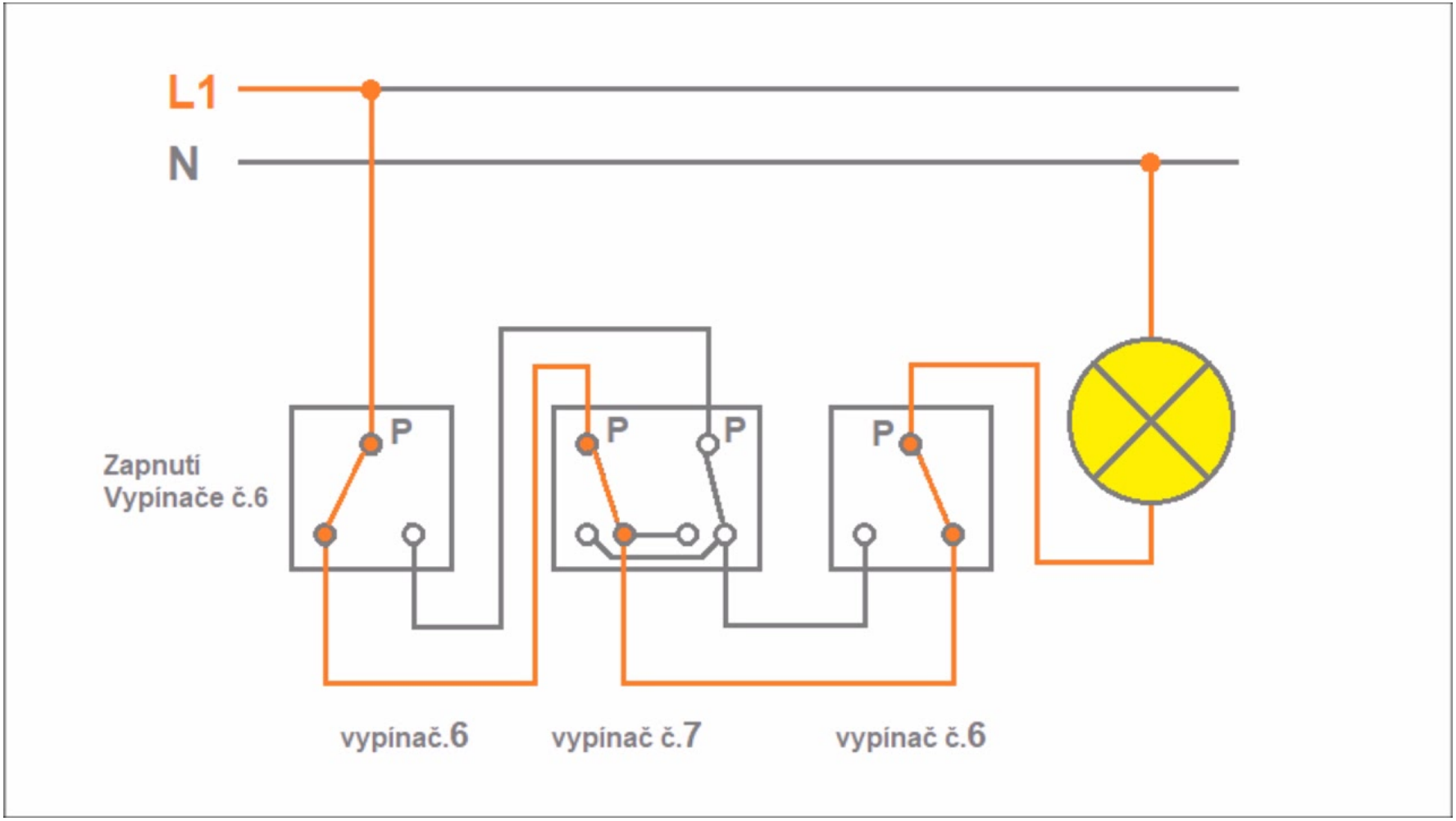
L1
N
P
P
P
P
Zapnutí
Vypínače č.6
vypínač.6
vypínač č.7
vypínač č.6