IQ-LED G45

Světelný zdroj LED

IQ-LED G45E14 4,2W

		PON [W]	[W]	[lm] Φuse	Tc [K]	[°]		Ei
IQ-LED G45E14 4,2W-CW	**33736**	4,2	40	470	6500	240	E14	E
IQ-LED G45E27 4,2W-NW	**33738**	4,2	40	470	4000	240	E27	E
IQ-LED G45E27 4,2W-CW	**33739**	4,2	40	470	6500	240	E27	E
IQ-LED G45E14 7,2W-CW	**33742**	7,2	60	806	6500	240	E14	E
IQ-LED G45E27 7,2W-WW	**33743**	7,2	60	806	2700	240	E27	E
IQ-LED G45E27 7,2W-NW	**33744**	7,2	60	806	4000	240	E27	E
IQ-LED G45E27 7,2W-CW	**33745**	7,2	60	806	6500	240	E27	E

Kanlux IQ-LED znamená fotobiologickou bezpečnost, šetrnou teplotu barev očím a spolehlivost, to vše v klasickém designu G45. Žárovky Kanlux IQ-LED poskytují plný komfort používání a bezpečnost, což potvrzuje certifikát TÜV Rheinland.

- Certifikát TÜV: Číslo TM 61000367.003, platný do 27.03.2023
- Materiál: plast
- Materiál difuzoru: plast

IQ-LED G45

Světelný zdroj LED

IQ-LED G45E14 4,2W

IQ-LED G45E27 4,2W

IQ-LED G45E14 7,2W

IQ-LED G45E27 7,2W

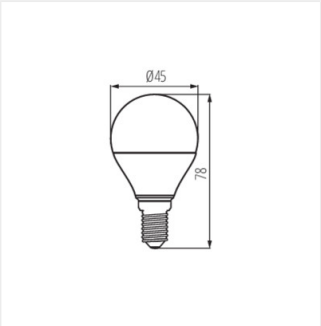

IQ-LED G45E14 4,2W

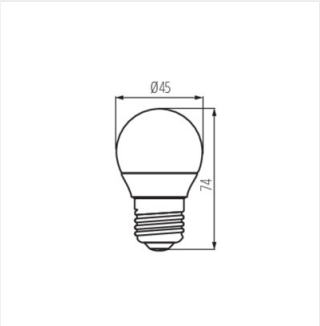

IQ-LED G45E27 4,2W

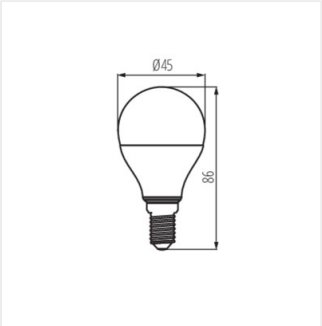

IQ-LED G45E14 7,2W

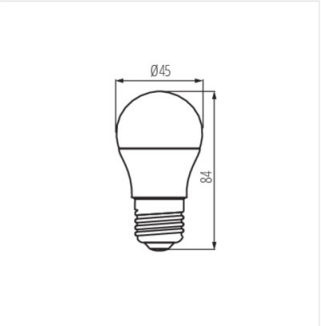

IQ-LED G45E27 7,2W

Změna technický parametrů vyhrazena. Informace uvedené v tomto dokumentu nejsou právně závazné.

CS