LED VOX

220-240V~ 50/60Hz

IP 44/20

-20+40°C

Ra CRI ≥80

110°

20 000

RoHS

- VESTAVNÉ SVÍTIDLO LED SMD
- těleso svítidla: PC + ABS
- difuzor: mléčný (PS)
- voděodolné
- energeticky úsporná náhrada za halogenová svítidla
- 85% snížení spotřeby elektrické energie
- integrovaný vnitřní napájecí zdroj CCD LED
- možnost změny teploty chromatičnosti pomocí přepínače
- možnost stmívání v rozsahu 20-100% pomocí stmívače určeného pro LED svítidla
- součástí balení je stříbrný prstenec, díky kterému lze snadno změnit barvu svítidla

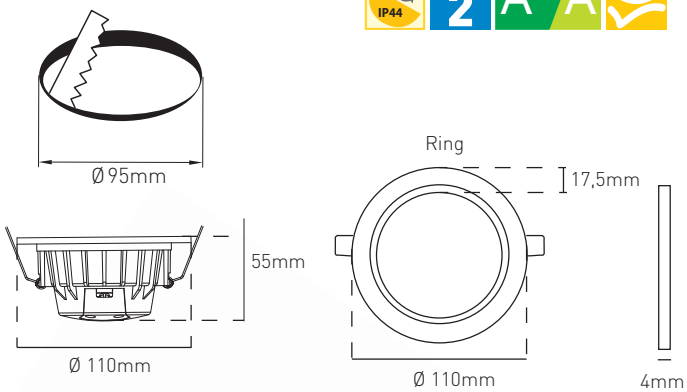

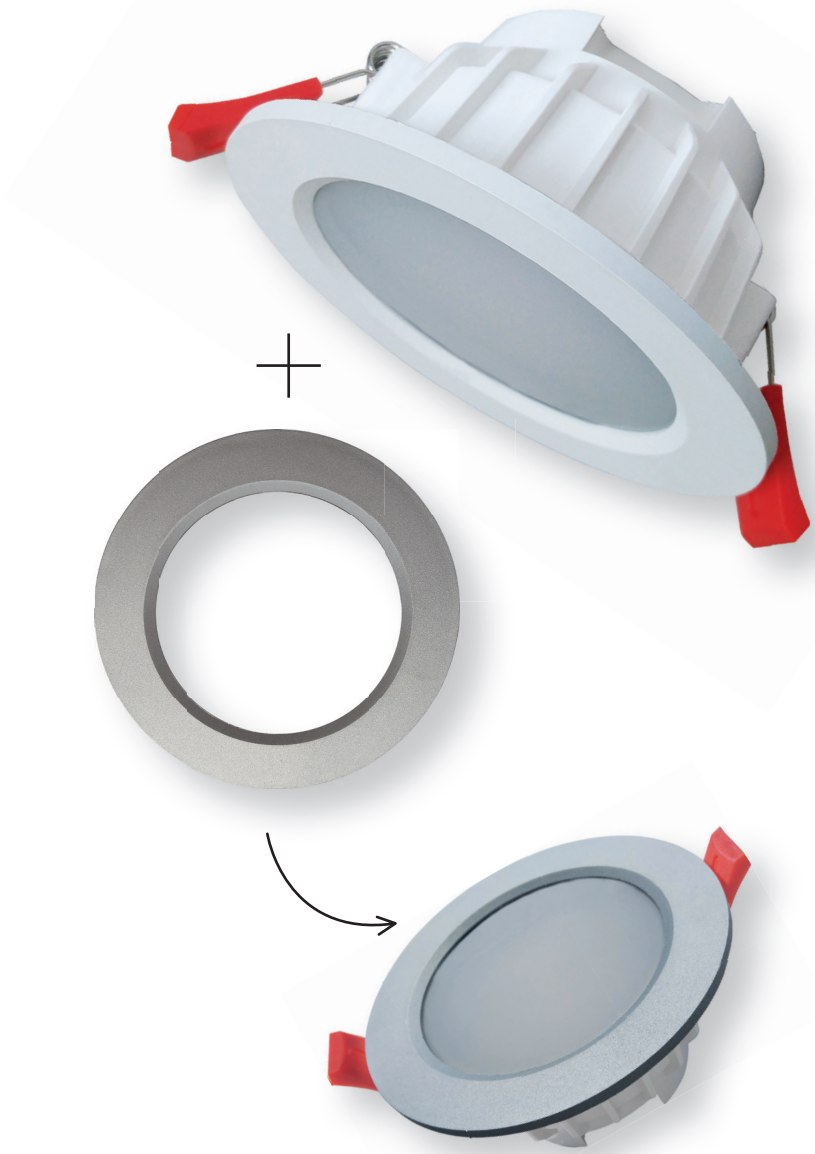

NEUTRAL WHITE

COOL WHITE

WARM WHITE

LED 10W ▶ ≥D 70W HALOGEN

		EAN	color	W	lm	color	Tc CCT	g	
LED VOX-R WHITE 10W DIM CCT	GXLL045	8592660125855	bílá/stříbrná	10	750	teplá/neutrální/studená bílá	3000K/4300K/6700K	139	1/50